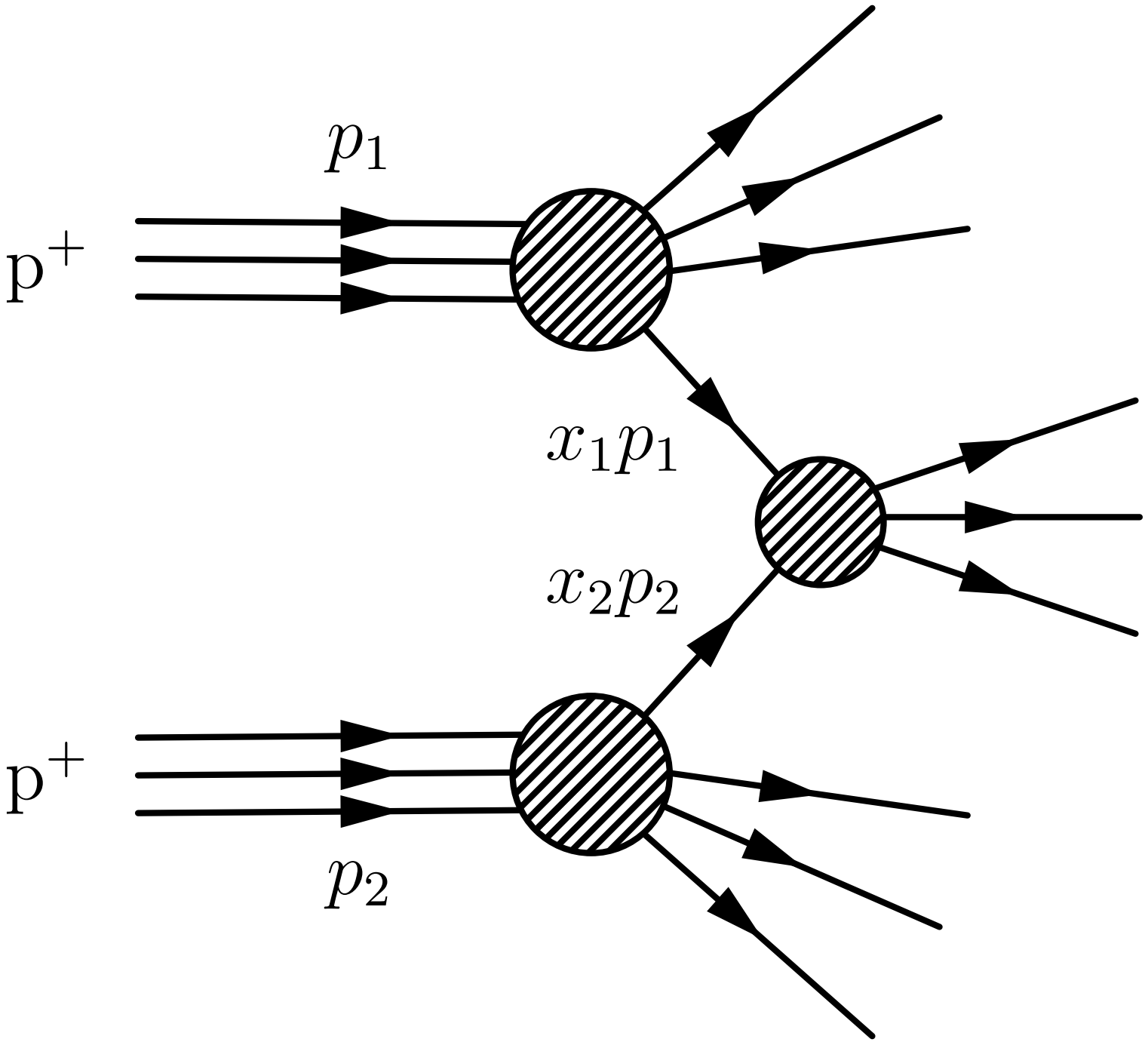
p_1
p^+
$x_1 p_1$
$x_2 p_2$
p^+
p_2

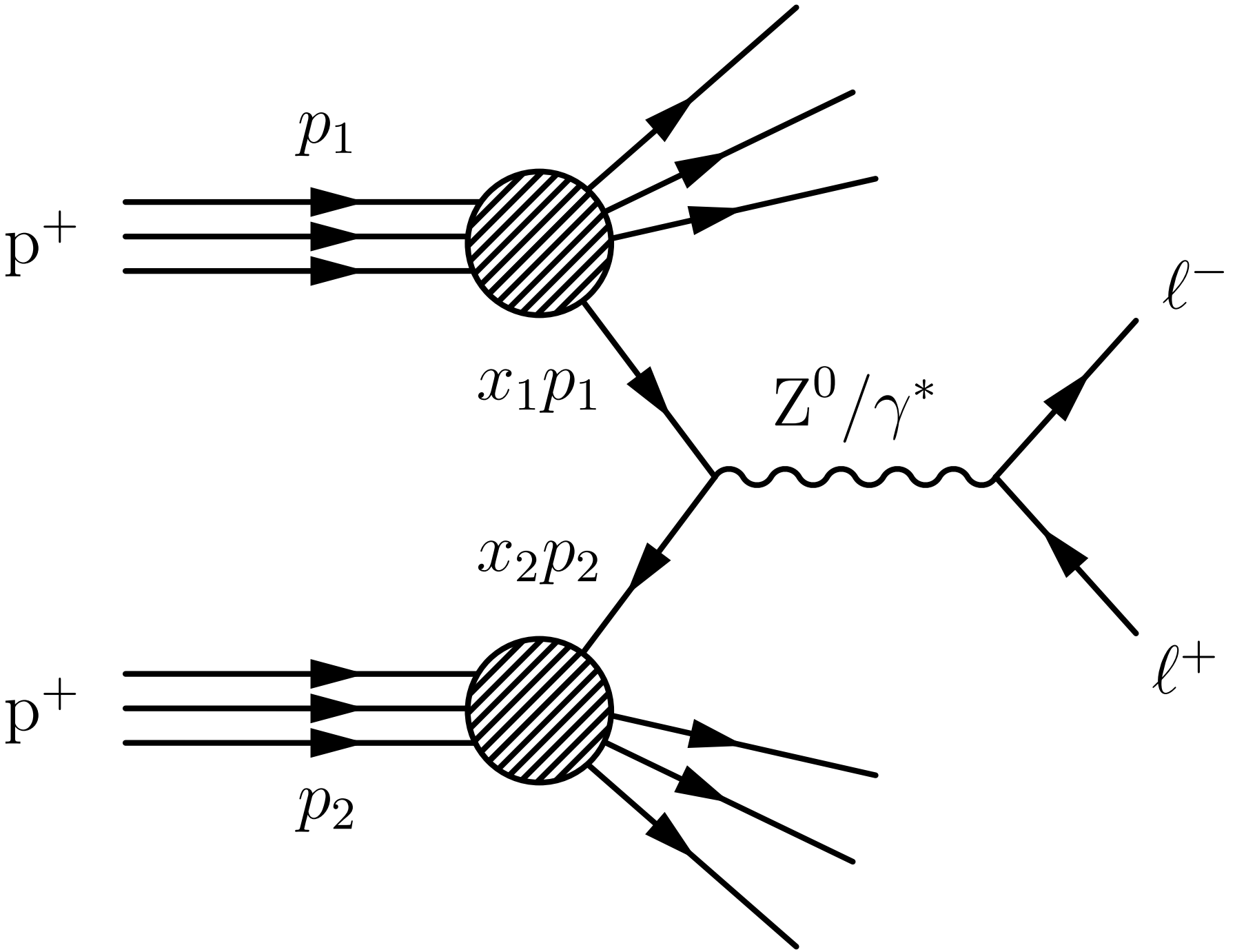
p_1
p^+
$x_1 p_1$
Z^0/γ^*
ℓ^-
$x_2 p_2$
ℓ^+
p^+
p_2

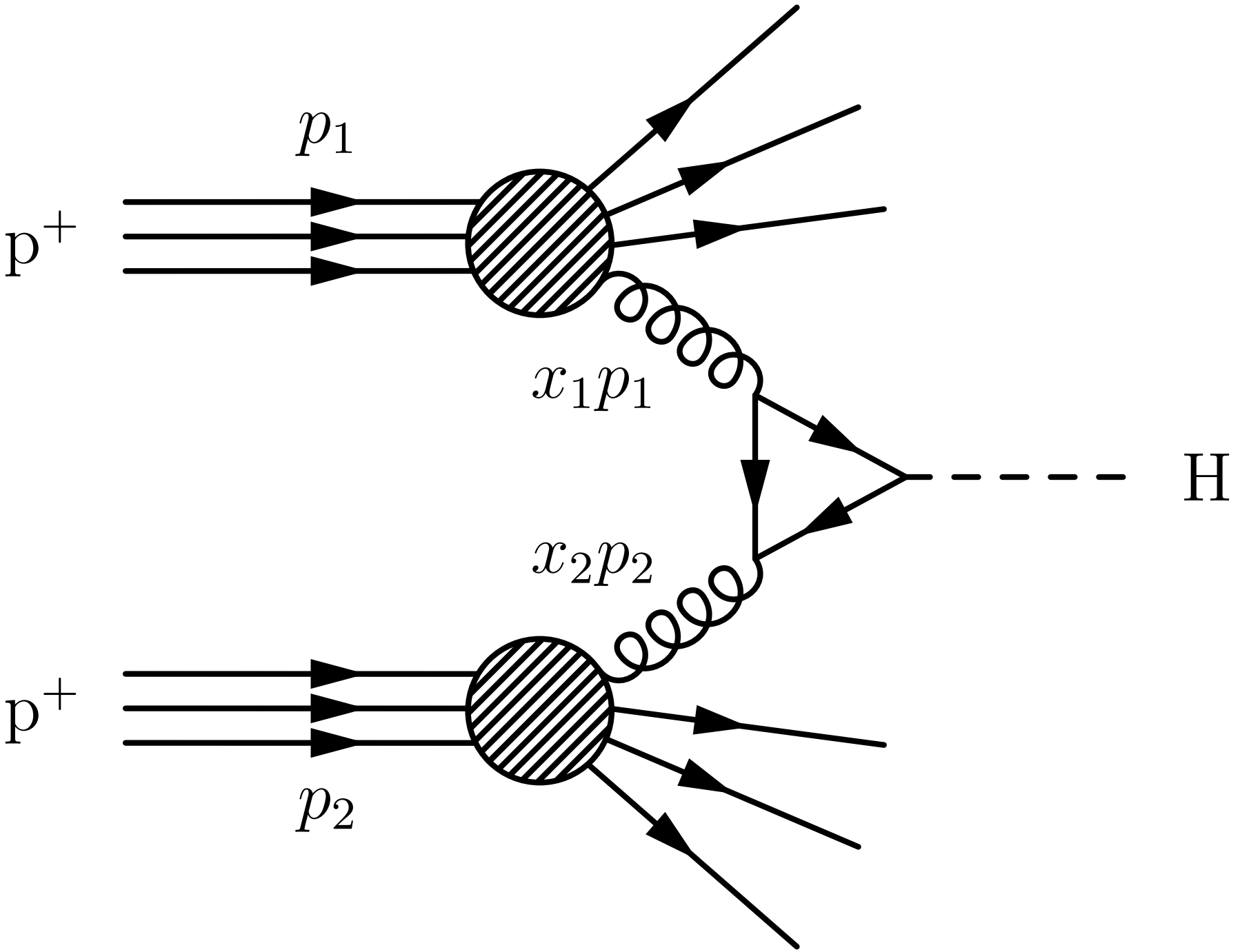
p_1
p^+
$x_1 p_1$
H
$x_2 p_2$
p^+
p_2